STANLEY	DN200/10/5	
VUE ECLATEE SAV		

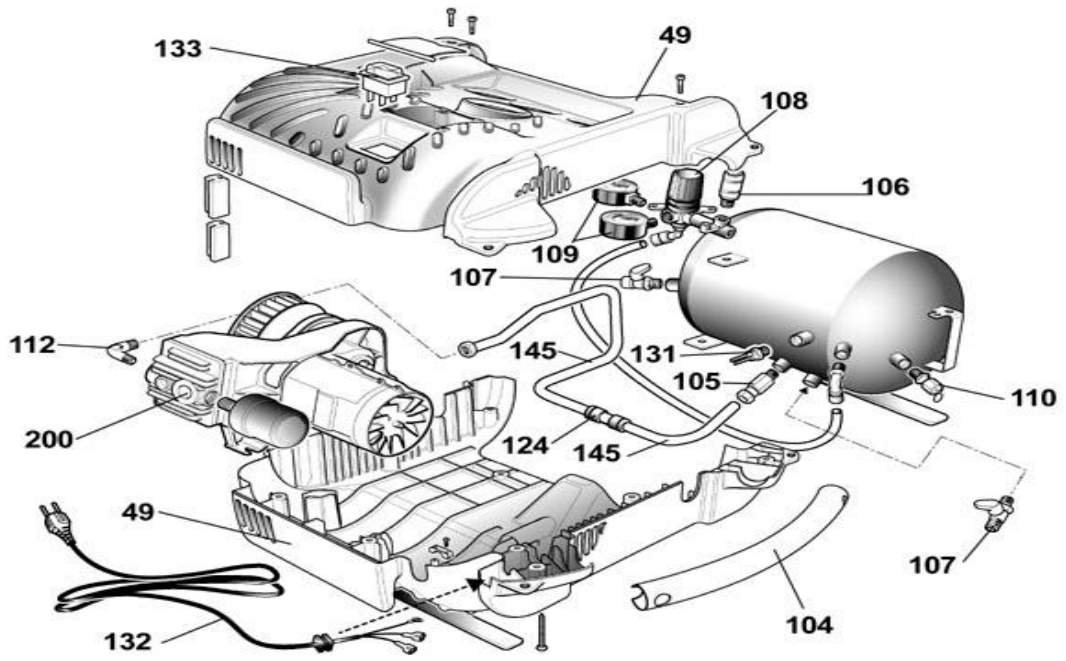

N°	DESIGNATION	QTE	REFERENCES	DISPONILBILITES
49	CAPOT PROTECTION AVANT DN200/10/5		9038767	OUI
49	CAPOT PROTECTION ARRIERE DN200/10/5	1	9038768	OUI
104	POIGNÉE	1	9083465	0
105	CLAPET DE RETENUE 1/4 BRICO	1	9048058	OUI
106	RACCORD RAPIDE 1/4M	1	9412204	OUI
107	VIS DE PURGE	1	9412020	OUI
108	DETENDEUR	1	9051186	0
109	MANOMÈTRE	1	9052133	0
109	MANOMÈTRE	1	9052159	0
110	SOUPAPE SECURITE 1/4M 10B	1	9049019	OUI
112	RACCORD COUDE SORTIE CULASSE	1	9412469	OUI
124	RACCORD DE JONCTION TUYAUTERIE	1	9414249	OUI
127	RILSAN DIAM 8	1	9270026	OUI
131	PRESSOSTAT 8/10 BAR FIFTY	1	9063202	OUI
132	CABLE ALIMENTATION	1	9065318	OUI
133	INTERRUPTEUR FAMILY	1	9064185	OUI
145	TUYAUTERIE 2/2 COTE CUVE	1	9043223	OUI
145	TUYAUTERIE	1	9043530	0
200	GROUPE OL195B	1	9417102	0

NB : dernière version commercialisée. Si votre produit est différent, veuillez nous contacter pour obtenir la vue éclatee du modèle précedent

STANLEY	DN/200/5	
VUE ECLATEE SAV		

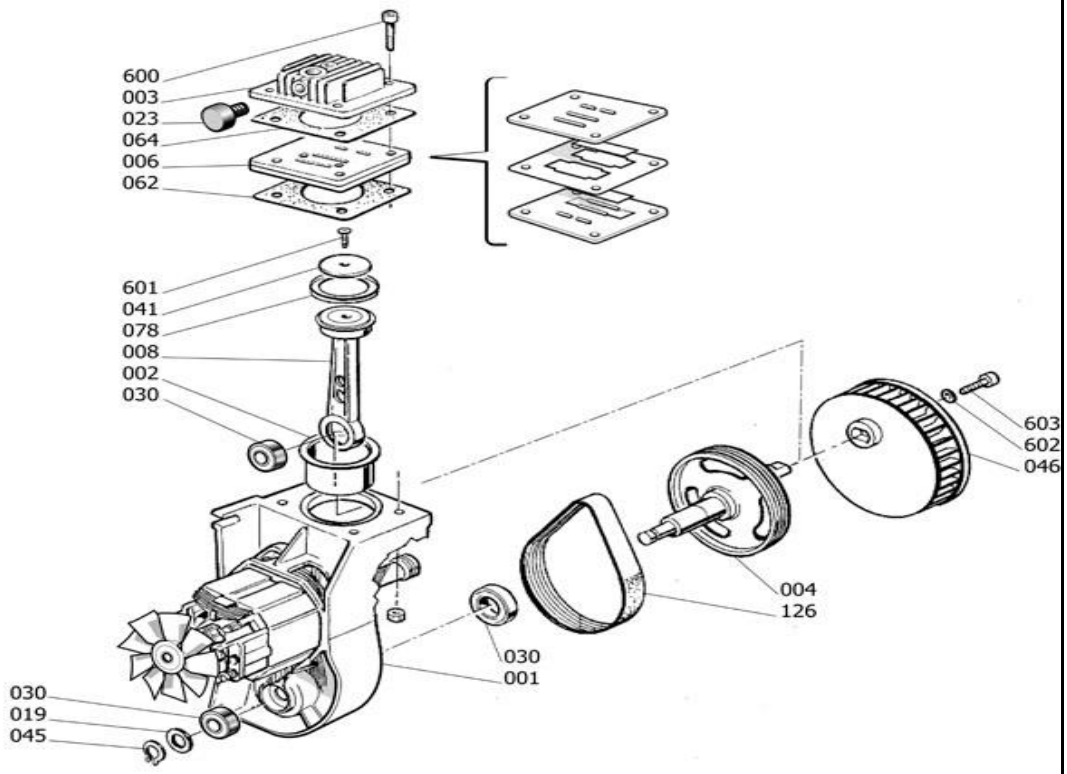

N°	DESIGNATION	QTE	REFERENCES	DISPONIBILITES
2	CYLINDRE		A631000	OUI
3	CULASSE		A661405	0
4	POULIE ENTRAINEMENT COURROIE		A661201	NON
6	PLAQUE CLAPET OL 195B		9415578	OUI
8	BIELLE TETE 9417222		A710100	OUI
23	FILTRE À AIR		9416634	0
30	ROULEMENT 6001 2RS		9170112	OUI
30	ROULEMENT 6001 2RS		9170114	0
41	COUVERCLE COUPELLE		9416831	0
46	VENTILATEUR		9038161	OUI
62	JOINT CULASSE CYLINDRE OL195		A650300	OUI
64	JOINT CULASSE OL 195B		9415052	OUI
78	SEGMENT FAMILYSPTS		9040019	OUI
126	COURROIE PJ307		9075047	OUI
	TÊTE COMPLÈTE PUMP OL195B		9417102	0

NB : dernière version commercialisée. Si votre produit est différent, veuillez nous contacter pour obtenir la vue éclatee du modèle précedent