NOTICE D'UTILISATION

offtrack by mecafer

FRAISE A NEIGE THERMIQUE

OTK 4000 REF 480400

OTK 9000 REF 480900

OTK 8100 REF 4804810

Avant propos : déballage du carton de conditionnement :
L'appareil est livré dans un emballage permettant de prévenir les dommages dus au transport. Cet emballage ainsi que la palette peuvent être réutilisé pour transporter l'appareil ultérieurement. Veuillez à le garder à l'abris ou à le remettre dans vos centre de tri des déchets afin d'y être recyclé.

Important :

Il est nécessaire de lire et de comprendre ce manuel avant d'assembler ou d'utiliser cette Fraise à neige thermique. Une mauvaise utilisation de cet appareil peut causer de graves blessures. Conservez ce manuel dans un endroit sur pour pouvoir le consulter ultérieurement en cas de besoin.

Sommaire :

I Données techniques

II Description

III Consignes de sécurité

IV Assemblage et Mise en route

V Utilisation

VI Entretien et rangement

VII Recherche et suppression des pannes

VIII Garantie

IX Recyclage et environnement

I - Données techniques

	OTK 4000	OTK8100	OTK9000
Moteur	LONCIN 6.5HP	LONCIN 185 FDS SNOW 13HP	LONCIN 190 FDS 14HP
Vitesse Trs/min moteur	1800trs/mn ralenti 3600trs/mn max	1800trs/mn ralenti 3600trs/mn max	1800trs/mn ralenti 3600trs/mn max
Cylindrée	196 CM3	375 CM3	420 CM3
Huile moteur	10W30 (0.6L)	SAE 5W30 ou 5W40 (1.1L)	SAE 5W30 ou 5W40 (1.1L)
Carburant	SP95/SP98/SUPER 3.6L max	SP95/SP98/SUPER 5,5L max	SP95/SP98/SUPER 5,5L max
Capacité de déneigement	360M3/H	500M3/H	540M3/H
Démarreur	Manuel + Electrique 230V	Manuel + Electrique 230V	Manuel + Electrique 230V
Vitesses	5+2 (Avant/Arrière)	5+2 (Avant/Arrière)	6+2 (Avant/Arrière)
Diamètre de la fraise	30cm	30cm	30cm
Largeur de la fraise	51CM	56CM	74,5VM
Distance de projection maximum	15M	15M	15M
Poids	77KG	134KG	136KG
Emission sonores LWA	104DB(A)	106DB(A)	108DB(A)
Vibrations	a_h : 4,62m/s2 K=1.5M/s	a_h : 5,67m/s2 K=1.5M/s	a_h : 5,67m/s2 K=1.5M/s

Les descriptions et les illustrations sont fournies à titre indicatif. Les données techniques peuvent être modifiées sans aucun préavis par le fabricant.

II –Description - Liste des différents éléments

OTK8100 &OTK9000

1. Commande mécanisme de traction
2. Sélecteur de vitesse
3. Commande du déflecteur de la bouche d'éjection
4. Commande de la fraise
5. Manivelle de direction d'éjection
6. Fraises
7. Bâton de dégagement du déflecteur
8. Bouche d'éjection
9. Moteur

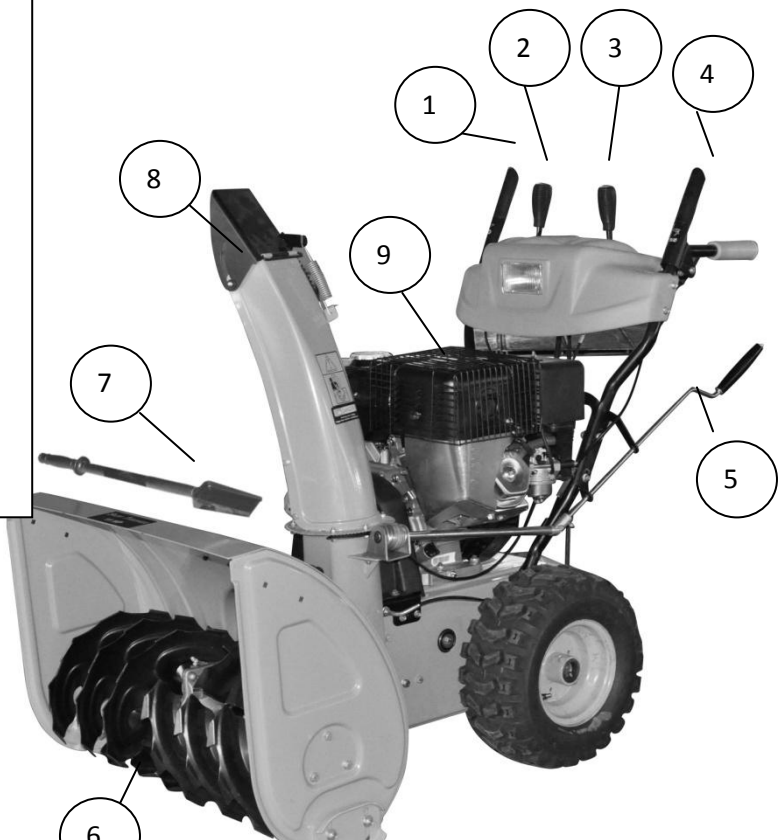

OTK 4000

1 Cadre poussoir

2 Levier de commande pour la fraise

3 Levier de commande de traction

4 Manivelle de réglage le conduit d'éjection de la neige

5 Sélecteurs de vitesse

6 Réservoir

7 Filtre à air

8 Conduit d'éjection de neige

9 Godet

10 Tampons

11 Roues crantées

12 Interrupteur ON / OFF

13 Levier d'accélérateur

14 Levier de starter

15 Robinet d'essence

16 Starter câble démarreur

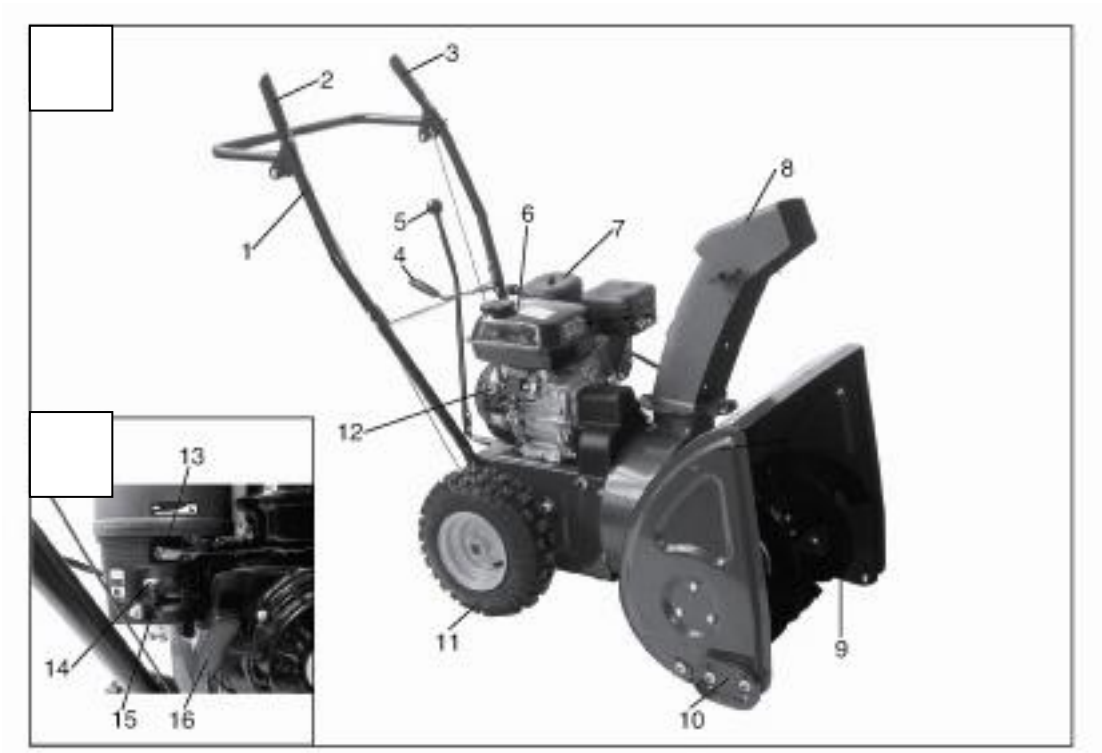

III – Consignes de sécurité

Cette machine peut, si elle est mal utilisée, amputer des mains et des pieds et lancer des projectiles à grande vitesse. Le non-respect des consignes de sécurité suivantes peut entraîner des blessures graves ou la mort.
Votre responsabilité: Restreindre l'utilisation de cette machine potentiellement dangereuse à des personnes qui ont lu, compris et suivis les avertissements et les instructions de ce manuel et sur la machine.

Consignes générales de sécurité

- Les consignes générales de sécurité et les explications d'information à propos de l'appareil sont énoncées ci-dessous dans le manuel de l'utilisateur.
- Lire attentivement le manuel de l'utilisateur avant toute utilisation.
- Conservez le présent manuel pour pouvoir le consulter ultérieurement.
- Consulter le manuel utilisateur en cas de doutes sur le fonctionnement de l'appareil.
- Conserver l'ensemble de la documentation, afin que tout utilisateur de l'appareil puisse la consulter avant de l'utiliser.
- Tenir les enfants hors de portée de l'appareil.
- Interdire l'utilisation de l'appareil aux personnes inexpérimentées. Eloignez les personnes, les animaux et les objets de la zone de travail de l'appareil.
- Cet appareil n'est pas prévu pour être utilisé par des personnes (y compris les enfants) dont les capacités physiques, sensorielles ou mentales sont réduites, ou des personnes dénuées d'expérience ou de connaissance, sauf si elles ont pu bénéficier, par l'intermédiaire d'une personne responsable de leur sécurité, d'une surveillance ou d'instructions préalables concernant l'utilisation de l'appareil.
- Cet appareil ne doit être utilisé exclusivement que dans les situations préconisées dans le présent manuel. Toute autre utilisation sera réputée non conforme et exclut toute responsabilité du fabricant.
- Le levier de commande de la tarière / turbine est un dispositif de sécurité. Ne jamais modifier son fonctionnement. Cela rendrait la machine dangereuse et peut causer des blessures.
- Ne jamais faire une modification de l'appareil sans l'approbation du fabricant.
- Les leviers de commande doivent fonctionner aisément dans les deux sens et revenir automatiquement à la position dégagée une fois relâchée.
- Ne faites jamais fonctionner la fraise à neige sans que les dispositifs de sécurité soient en place et fonctionnent.
- Soyez familier avec toutes les commandes et leur bon fonctionnement. Sachez comment arrêter la machine rapidement.

IMPORTANT : Zone à déneiger :

- Avant les chutes de neige, conserver autant que possible la zone à déneiger propre et dégagée de tous objets, pierres, câbles, branches qui pourraient être projetés par la fraise à neige et provoquer de graves blessures à votre entourage et aussi endommager votre appareil.
- Délimiter au mieux votre zone à déneiger avant les chutes de neige pour ne pas heurte des éléments cachés comme des bordures de trottoirs, bac à fleurs, marches d'escaliers… utiliser des piquets.
- Les fraises à neige sont uniquement destinées à effectuer des opérations de déneigement. Tout autre utilisations (sable, terre, herbe) est proscrite.

Sécurité personnelle :

- Restez vigilant, surveillez ce que vous faites et faites preuve de bon sens lorsque vous utilisez votre fraise à neige. Ne pas utilisez cet appareil si vous êtes fatigué ou sous l'influence de drogues, d'alcool, ou de médicaments.
- Un moment d'inattention pendant l'utilisation d'une fraise à neige peut entrainer de graves blessures.
- Ne vous surestimez pas. Restez sur une position équilibrée stable en tout temps. Cela permet un meilleur contrôle de l'outil dans des situations inattendues.
- Toujours porter des lunettes de sécurité ou une visière pendant l'utilisation.
- Portez des vêtements appropriés et protégez-vous du froid. L'utilisation de masque de ski peut en cas de vent vous protéger de retour de la neige soufflée par l'appareil. Ne portez pas de vêtements amples ou de bijoux. Gardez vos cheveux, les vêtements et gants éloignés des pièces mobiles. Les vêtements amples, les bijoux, ou les cheveux longs peuvent être happés par les pièces en mouvement.

Réparations :

- Retirer la clé de contact de sécurité du moteur avant toute opération sur le moteur ou la fraise à neige. Pour plus de sécurité, enlever la bougie.
- Adressez vous à des professionnels pour toute opération de maintenance sur cet appareil. Contactez votre revendeur pour connaître la marche à suivre.

Règles de sécurité supplémentaires avant la mise en marche :

- Inspectez l'appareil avant utilisation. S'assurer que les pièces sont correctement installées et sécurisées.
- Inspectez la zone à déneiger avant chaque utilisation. Enlevez tous les objets tels que cailloux, verre brisé, clous, paillasson, fil ou ficelle qui peuvent être projetés ou happés par cet outil.
- Maintenez la zone de travail sécurisée pour toutes les personnes, enfants et animaux domestiques se trouvant dans les horizons. Eloignez les à plus de 20m de la machine pour éviter tout accident du à une projection d'un objet par la fraise à neige
- L'essence est extrêmement inflammable et les vapeurs sont explosives. Des blessures graves peuvent se produire quand l'essence se répand sur vous-même ou vos vêtements, qui peuvent s'enflammer. Lavez votre peau et changer de vêtements immédiatement.
- Utilisez uniquement un bidon d'essence en bon état.
- Éteindre toutes les cigarettes, cigares, pipes et autres sources avant de mettre de l'essence.
- Remplir le réservoir à l'extérieur si possible
- Ne jamais rajouter du carburant lorsque le moteur est chaud ou en marche. Toujours éteindre et attendre que les parties chaudes soient refroidies pour faire l'appoint d'essence.
- Ne pas trop remplir le réservoir (laisser au maxi le niveau au dessous du bas du goulot)
- Si de l'essence s'est répandu sur le moteur ou l'appareil, essuyer avec un chiffon sec avant la mise en route.
- Ne tentez pas d'utilisez la fraise à neige si des pièces sont gelées. Arrêtez la machine et dégelez au chaud les pièces avant de redémarrer.

CONSIGNES DE SECURITE POUR LE STOCKAGE, LE TRANSPORT ET LES REPARATIONS:

- Lorsqu'elle n'est pas utilisée, lors des opérations de maintenance ou lors de son nettoyage veillez à éteindre la machine.
- Lorsque vous utilisez la machine, si vous remarquez un bruit anormal ou un mauvais fonctionnement de l'appareil, arrêtez la machine immédiatement. Contactez ensuite votre distributeur.
- La machine doit être conservée avec soin et en toute sécurité dans un environnement sec lorsqu'elle n'est pas utilisée, loin de la portée des enfants, ou dans un lieu fermé à clef.
- Si possible, retirer de l'appareil l'essence du réservoir avant le transport de l'appareil.
- Utilisez uniquement les pièces et accessoires approuvés par le fabricant

CONSIGNES DE SECURITE LORS DE L'UTILISATION DE LA MACHINE:

- Ne faites jamais fonctionner un moteur à l'intérieur ou dans un endroit mal ventilé. Les gaz d'échappement contiennent du monoxyde de carbone, un gaz inodore et mortel.
- Planifiez votre travail de déblayage afin d'éviter un refoulement vers les fenêtres, les murs, les voitures, etc. Et ainsi en éviter des dommages matériels ou des blessures corporelles causées par un ricochet.
- Ne jamais diriger le éjection vers des personnes ou des zones où des dommages matériels peuvent se produire. Tenez les enfants et autres personnes loin.
- Ne pas surcharger la capacité de la machine en essayant de déblayer la neige trop rapidement ou trop vite
- Ne faites jamais fonctionner cette machine sans une bonne visibilité ou de la lumière. Assurez-vous toujours ou vous marchez et tenez les poignées fermement. Marcher, ne jamais courir.
- Soyez très prudent lors de l'utilisation sur une surface avec du gravier. Restez à l'affût des dangers cachés ou de circulation proche.
- Ne pas tenter de dégager des pentes trop raides.
- Ne mettez pas les mains ou les pieds près de pièces en mouvement, dans l'ensemble rotor / turbine logement ou goulotte. Le contact avec les pièces en rotation peut amputer les mains et les pieds.
- Ne pas diriger le déflecteur en direction de personnes, des animaux ou des objets (vitres, voitures) qui pourraient être blessées ou endommagés par la projection de neige.
- Ne pas utiliser les mains pour déboucher le déflecteur. Arrêter le moteur avant de dégager le déflecteur.
- Ne jamais mettre la main dans les orifices d'évacuation ou le déflecteur. Toujours utiliser l'outil de nettoyage pour déboucher. Ne pas déboucher assemblage de la goulotte lorsque le moteur est en marche. Arrêter le moteur et rester derrière les poignées jusqu'à ce que toutes les pièces mobiles sont arrêtées avant de débourrer.

- Après avoir heurté un objet étranger, arrêtez le moteur, retirer le câble de la bougie d'allumage, débranchez le cordon d'alimentation de moteurs électriques, inspecter soigneusement la fraise à neige pour les dommages et les réparations
- Arrêter le moteur lorsque vous quittez la position de fonctionnement, avant de déboucher la goulotte le déflecteur ou la et lorsque vous effectuez des réparations, ajustements ou inspections.

- Lorsque vous utilisez l'appareil, vous devez respecter les lois et réglementations locales en matière de contrôle du bruit et de protection de l'environnement.

Attention :

Les pièces rotatives continuent de tourner pendant quelques secondes après avoir éteint la machine

- Gardez vos mains et vos pieds éloignés des pièces rotatives
- rotatives sont à l'origine de certaines blessures

- Tenez vos pieds éloignés des pièces mobiles de la souffleuse à neige. Les pièces

Symboles :

Certains symboles peuvent être présents sur l'appareil. Ceux-ci représentent des informations importantes sur le produit ou des instructions sur son utilisation :

Lire et comprendre les instructions de la notice

Port de gants, de lunettes et de casque de protection conseillés

Attention, surface métallique très chaude, ne pas toucher

Déconnecter la bougie d'allumage avant toutes réparations sur la machine.

Danger important : ne pas mettre sa main dans la machine

Turbine et fraises en rotations

Ne jamais mettre les mains dans le conduit d'éjection

Eloigner vos pieds et vos mains de toutes les parties en rotations

ATTENTION! Cette machine génère un champ électromagnétique en fonctionnement. Ce champ peut dans certains cas perturber les **implants médicaux**. Pour réduire le risque de blessures graves ou mortelles, les personnes portant des implants médicaux doivent consulter leur médecin et le fabricant de leur implant médical avant d'utiliser cette machine.

La valeur totale déclarée des vibrations a été mesuré conformément à une méthode d'essai normalisée et qui pourraient être utilisés pour comparer un outil à un autre.
La valeur totale déclarée des vibrations peuvent également être utilisés dans une évaluation préliminaire de l'exposition.

Avertissement

L'émission de vibrations pendant l'utilisation réelle de l'outil électrique peut différer de la valeur totale déclarée en fonction de la façon dont l'outil est utilisé.
Il est nécessaire d'identifier les mesures de sécurité pour protéger l'opérateur qui sont basées sur une estimation de l'exposition dans les conditions réelles d'utilisation (en tenant compte de toutes les parties du cycle de fonctionnement tels que les moments où l'outil est éteint et quand il est tourne à vide en plus du temps de déclenchement).

IV – Assemblage et mise en route

- Retirer la fraise à neige et tous les autres éléments de l'emballage
- La fraise à neige doit être assemblée complètement avant la première utilisation
- Vérifiez le contenu de l'emballage, assurez vous qu'aucune pièces ne manquent pour le bon montage de la fraise à neige.

MODELES OTK 8100 & 9000

POUR ASSEMBLER LA FRAISE A NEIGE, SUIVEZ LES INSTRUCTIONS CI-DESSOUS :

- Pour installer le patin :

  - quatre boulons type M8 × 16 sont nécessaires pour fixer le patin sur le socle dans les trous prévus à cet effet (voir figure 1).

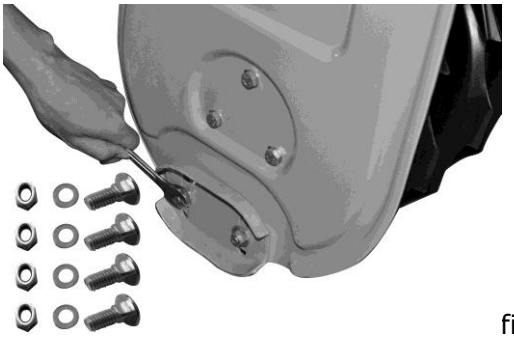

fig 1.

- Pour monter la brancard :

  - Côté droit : deux ensembles boulons rondelles type M8 × sont nécessaires pour monter l'ensemble de la poignée de commande sur l'accoudoir en les alignant à deux trous de fixation sur le côté droit (voir Figure 2).

fig 2

  - Côté gauche : deux ensembles vis écrous rondelles type de M8 × 40 boulons sont nécessaires pour monter l'ensemble de l'armature e sur le reste du bras en les alignant à deux trous de fixation sur le côté gauche (voir Figure 3).

fig 3

- Pour monter la bascule :

  - passer tige au travers de l'anneau et la coupler à l'arbre de transmission avec une goupille (voir Figure 4).

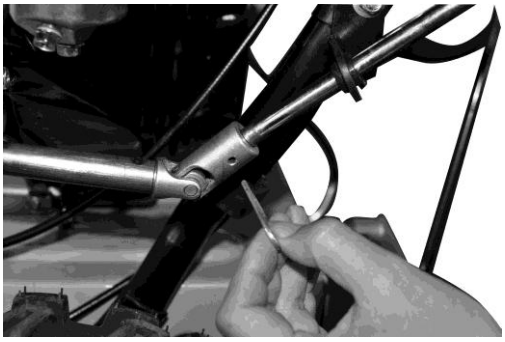

fig 4

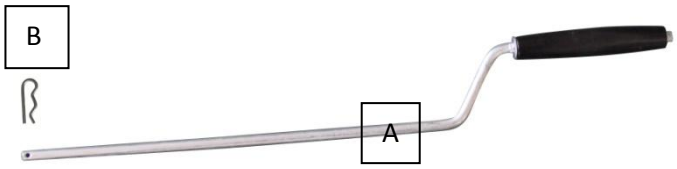

- Pour installer la cheminée d'évacuation :

  - la bague en plastique doit être placée au-dessous de la base de la cheminée d'évacuation. Utiliser les pates arrondis noirs pour fixer la cheminée par le dessus à l'aide des boulons, rondelles et écrous (voir figure 5). fig 5

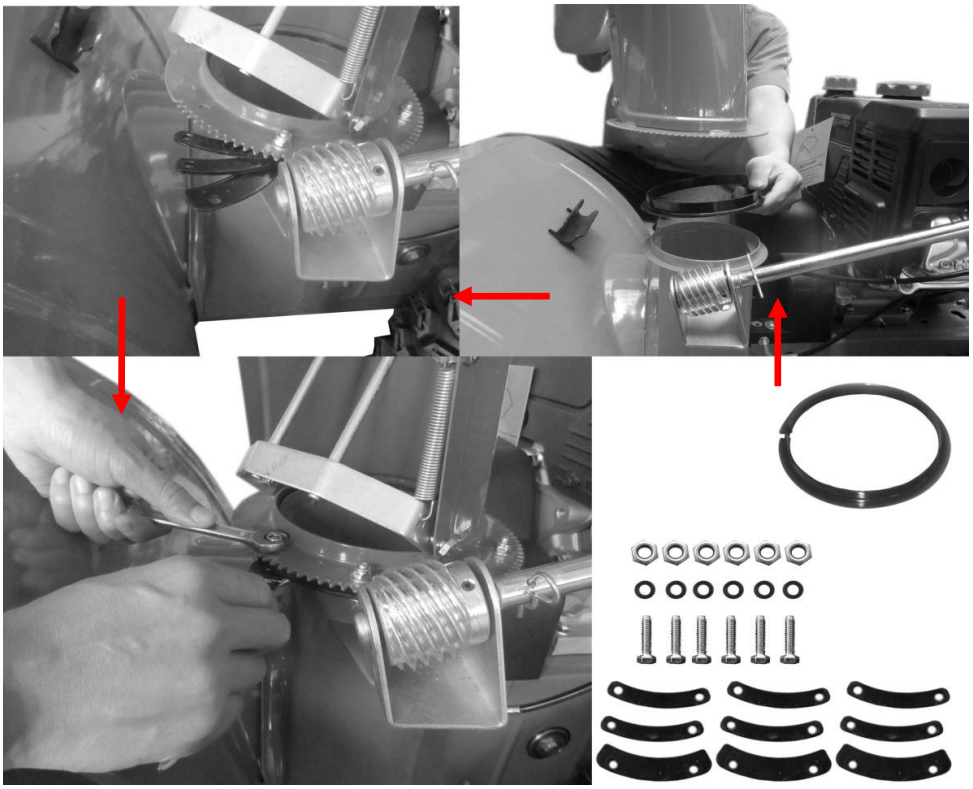

- Pour installer le câble du déflecteur de la cheminée :

  - fixer l'extrémité du câble sur le déflecteur, placer le cable en postion haute, puisser ajuster la tension à l'aide de l'écrou fixer sur la tige de la cheminée (voir Figure 6). Faites un essai depuis la commande principale et ajuster si necessaire la tension.

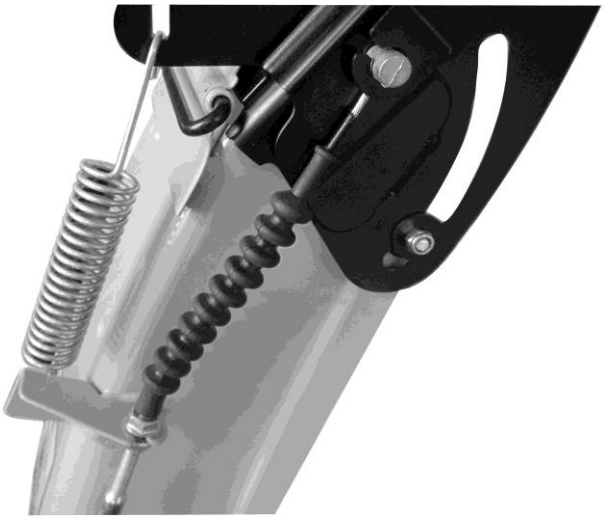

- fig 6

- Visser les deux manettes de contrôles sur les pas de vis du panneau de contrôle (voir Figure 7).

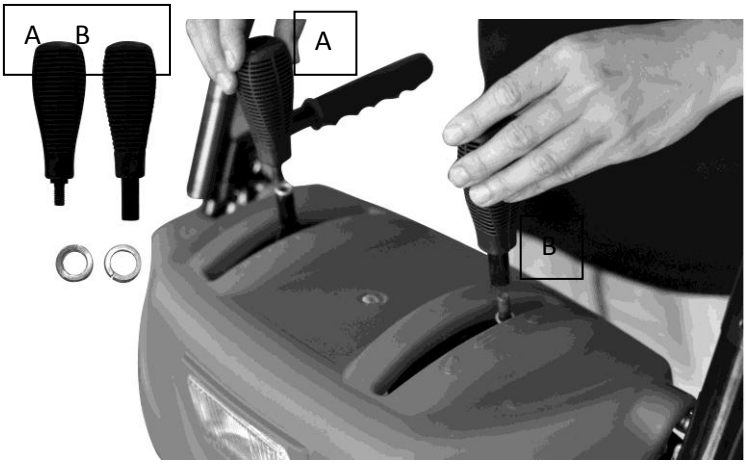

fig 7

- Pour installer la tige de commande de la boite de vitesses (figure 9), fixer la pate comme indiqué en figure 10 et 11.

fig 9

fig 10

fig 11

Fixer les câbles de commandes de la turbine et de la traction : après avoir visser er passer dans les passes cables la tige en « S » (fig12-1-2), fixer la tige à la mannette, fig 12-3)

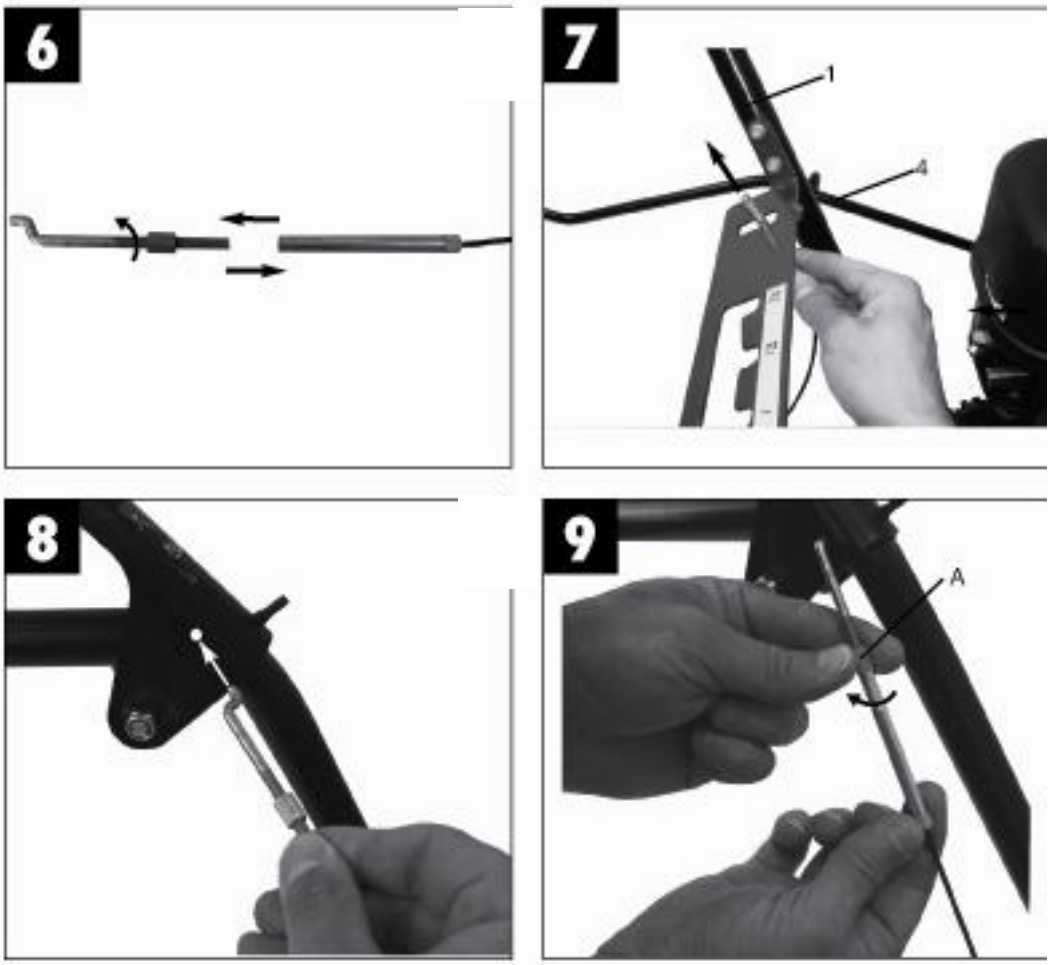

fig 12

MODELE OTK 4000

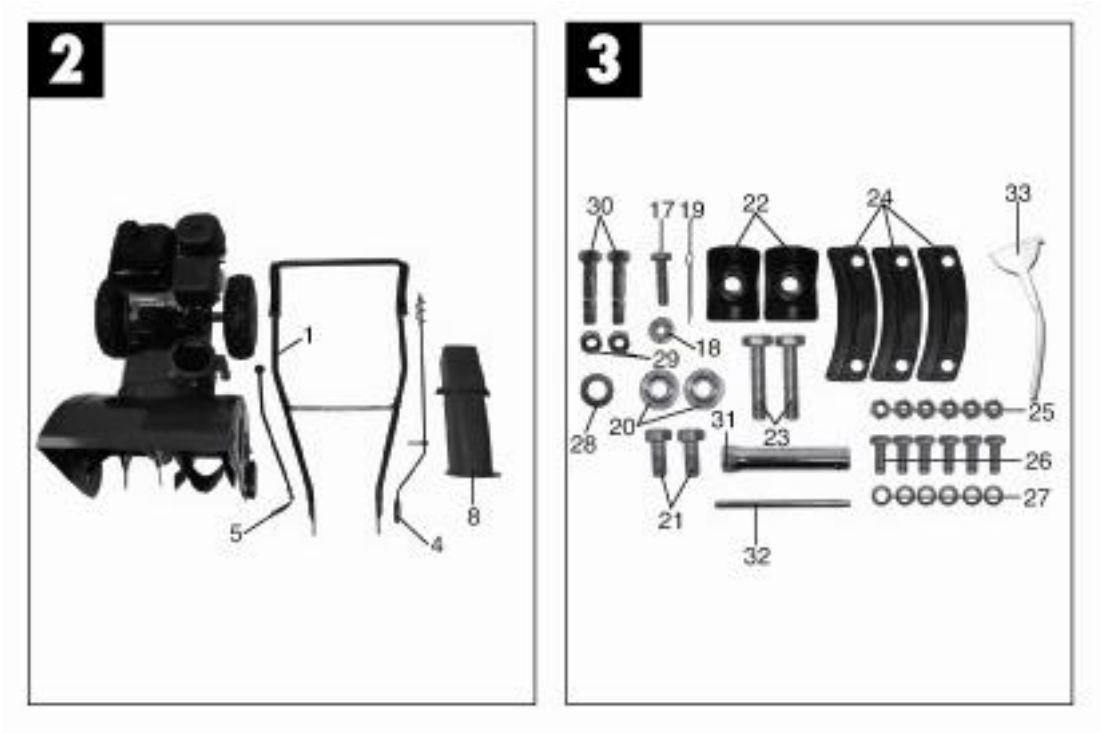

Fig 3 : contenu complet :
17 1x boulon M6x25
18 1x écrou M6
19 broches 1x
20 2 x rondelles pour le montage barre de poussée (8 mm de diamètre)
21 boulons 2x pour barre de poussée assemblage M8x20
22 2x plaques de fixation pour barre de poussée
23 boulons 2x pour barre de poussée assemblage M8x40
24 3x supports en plastique pour fixer le conduit d'ejection
25 écrous M6 6x
26 boulons M6x20 6x
27 rondelles 6x, diamètre 6 mm
28 Rondelle 1x pour le réglage de l'éjection, diamètre 10 mm
29 2x écrous de sécurité de rechange M8
30 2x boulons de cisaillement de rechange M8x40
31 Clé 1x bougie
32 Vis 1x pour clé à bougie
33 Entonnoir de remplissage d'huile avec tuyau

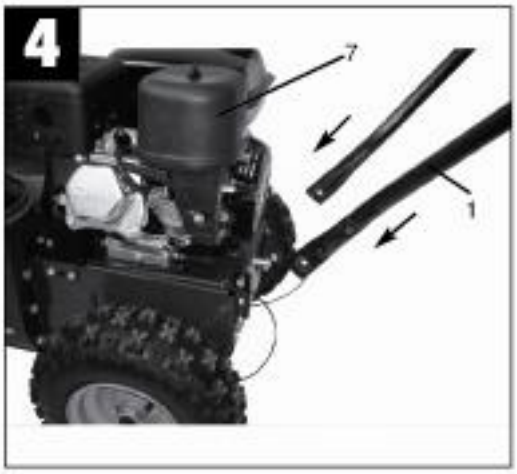
4
7
1

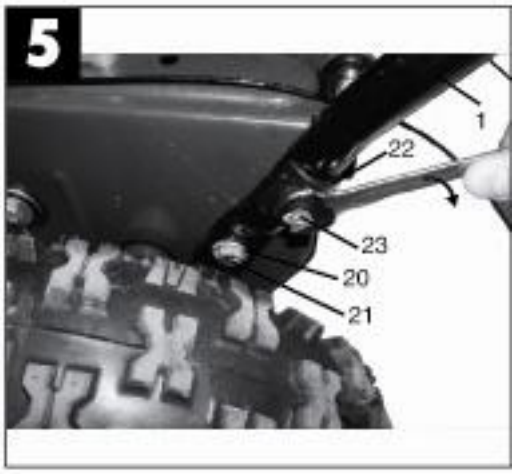
5
1
22
23
20
21

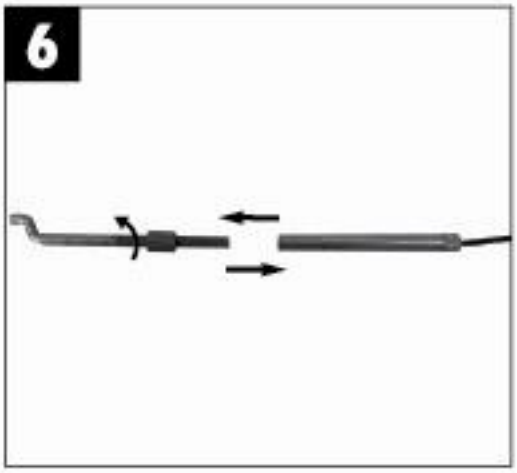
6

7
1
4

8

9
A

10
5
7
6

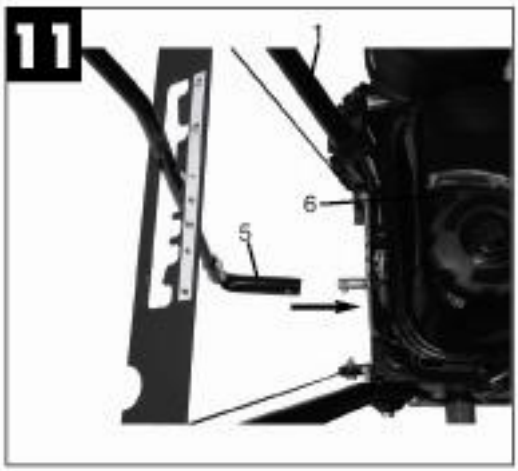
11
1
6
5

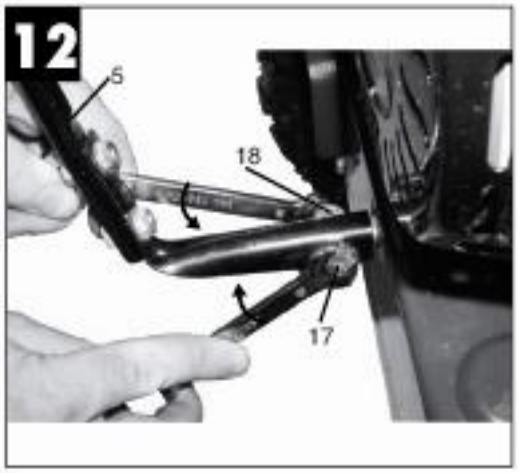
12
5
18
17

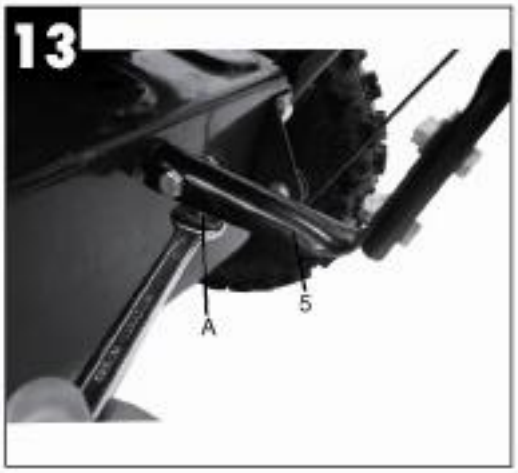
13
A
5

14
8
1
6
7

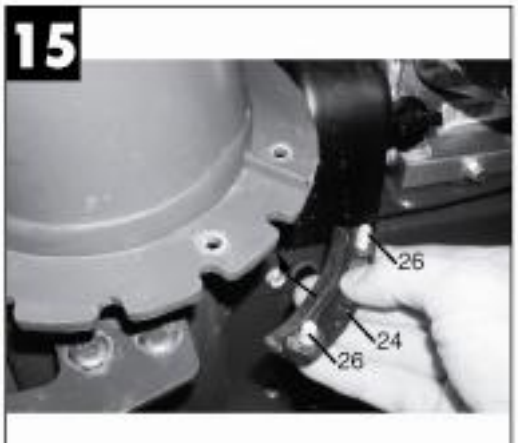
15
26
24
26

16
26
25
27

17
1
4

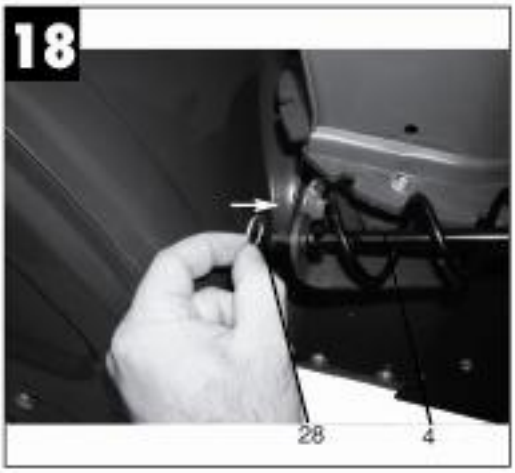
18
28
4

19
19
28
4

20
1
4

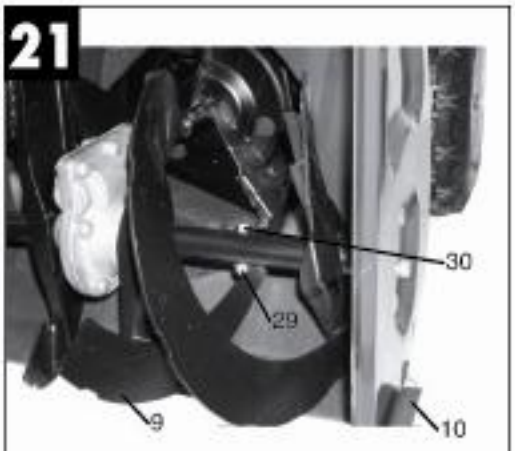
21
30
29
9
10

22
10

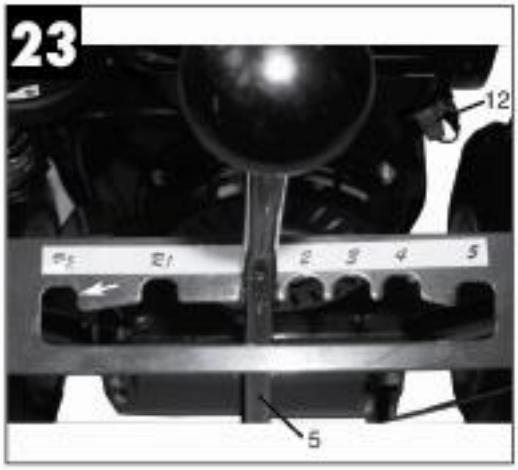
23
12
5

24
1
7

25
7
1

26
1

27
1

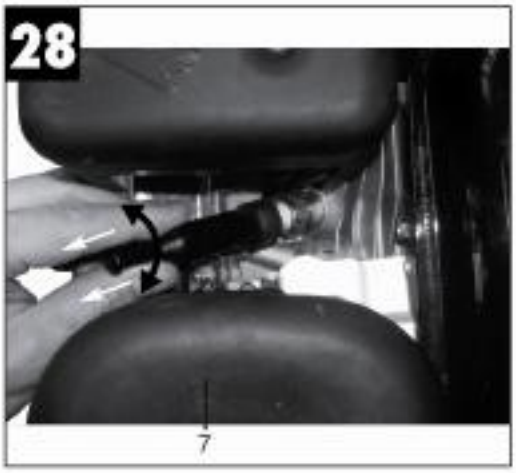

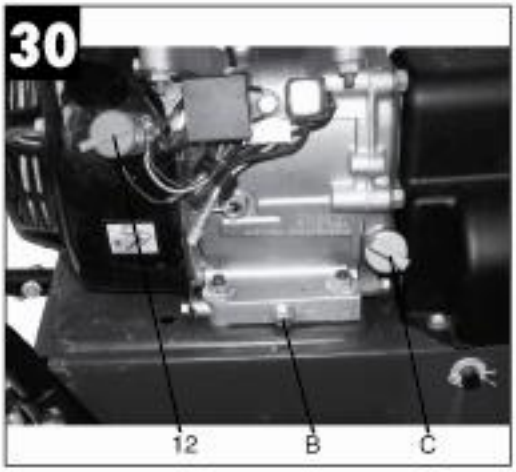

- Assemblez la barre de poussée (1) comme indiqué dans la Fig. 4 et 5.

- Monter les câbles d'embrayage de la traction et de la fraise comme indiqué dans la Fig. 6-9. Dévisser le tendeur de câble et placer le câble de la traction à travers le trou du panneau de contrôle vitesses prévu à cet effet, comme indiqué dans la Fig. 7. Attacher le crochet de tension des câbles dans les trous prévus à cet effet sur les leviers de commande, comme indiqué sur la figure. 8. Après avoir fixé les câbles d'embrayage, les câbles doivent être tendus en utilisant le tendeur de câble (Fig. 9)

• Monter le levier sélecteur de vitesse (5) comme indiqué dans la Fig. 10 à 13. Fixez d'abord le levier sélecteur sur la barre de poussée en utilisant la plaque de support prévu à cet effet. Fixez ensuite le levier sélecteur à l'aide du boulon (fig. 12 / pos 17) et l'écrou (Fig. 12 / Article 18). Le serrage de la vis de réglage (fig. 13 / pos A) doit maintenir vertical le levier de commande (position point mort). Desserrer la vis (fig. 13 / pos A) pour ajuster position

• Monter le conduit d'éjection de la neige (8) comme indiqué dans la Fig. 14 à 16.

• Monter le levier de réglage de l'unité d'éjection de la neige comme sur la Fig. 17 à 20. Faites un essai de droite à gauche.

AVANT LA PREMIERE MISE EN ROUTE :

« Important »: Avant de démarrer le moteur, vous devez le remplir avec de l'huile moteur spécifique (0,6l environ pour OTK4000 ou 1,1L pour OTK8000 & 9000) et avec du carburant afin d'assurer sa bonne marche / mise en route / son bon fonctionnement.

- Vérifiez les niveaux d'huile et de carburant du moteur. Refaites les niveaux si nécessaire en rajoutant de l'huile ou du carburant.
- Assurez-vous que l'antiparasite soit fixée à la bougie
- Assurez-vous que la zone proche du chasse-neige soit dégagée de tout obstacle avant démarrage

Coupe-circuit automatique niveau d'huile

Les fraises à neige Offtrack sont équipés d'un coupe-circuit automatique qui réagit si il y a trop peu d'huile dans le moteur. Dans ce cas, il ne sera pas possible de démarrer le moteur, ou il se coupe automatiquement après un court laps de temps. Il ne peut pas être remis en marche jusqu'à ce que l'huile moteur a été complété au niveau requis.

V – Utilisation

MISE EN MARCHE DE L'APPAREIL :

1. Régler la hauteur du socle à l'aide des tampons suivant le type de terrain : goudron/enrobée : bas, chemin gravillonné : haut)

(NB : sur OTK 9000, 3 Positions du godet via la manette située au dessous des chenilles : normal, transport et neige lourde à ajuster en fonction des conditions de neige)

2. Désengager tous les embrayages et passer au point mort avant de démarrer le moteur.
3. Ne tentez jamais de faire des ajustements lorsque le moteur tourne, sauf lorsque cela est spécifiquement recommandé dans le manuel de l'opérateur.
4. Laissez le moteur et la machine s'adapter à la température extérieure quelque minutes avant de commencer à déblayer la neige.

Note pour OTK4000 :

La fraise à neige peut être utilisée soit avec une ou deux roues motrices (configuration usine). Procédez comme suit pour passer d'une à deux roues sur un lecteur mono-roue:

• Assurez-vous que le moteur est éteint.

• Remplacer la goupille de sécurité de la roue gauche (Fig. 31 ci dessus).

• Placer ensuite la goupille de sécurité dans le trou extérieur dans l'axe (Fig. 32) de telle sorte que la roue peut tourner librement sur l'axe.

• Pour revenir à la version deux roues motrices, suivez les instructions ci-dessus dans l'ordre inverse.

Important. Vérifiez que les patins (fig. 22 / pos 10) sont correctement réglés. Les patins doivent être réglés de façon que le godet soit est juste au-dessus du niveau du sol.

Démarrer le moteur:

- Ouvrez le robinet d'essence
- Mettez le starter en position « CHOKE »
- Pour faciliter le démarrage du moteur lorsque celui-ci est froid, appuyer sur le bouton d'amorçage 2-3 fois (voir figure ci dessous).

• **Modèle OTK 4000**

-

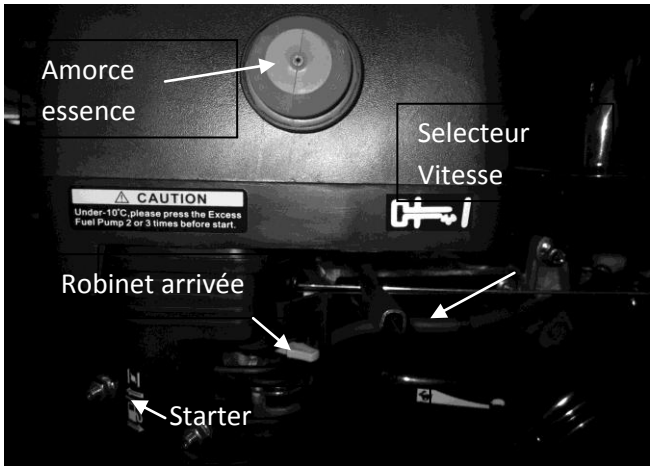

Modèle OTK 8100 & 9000

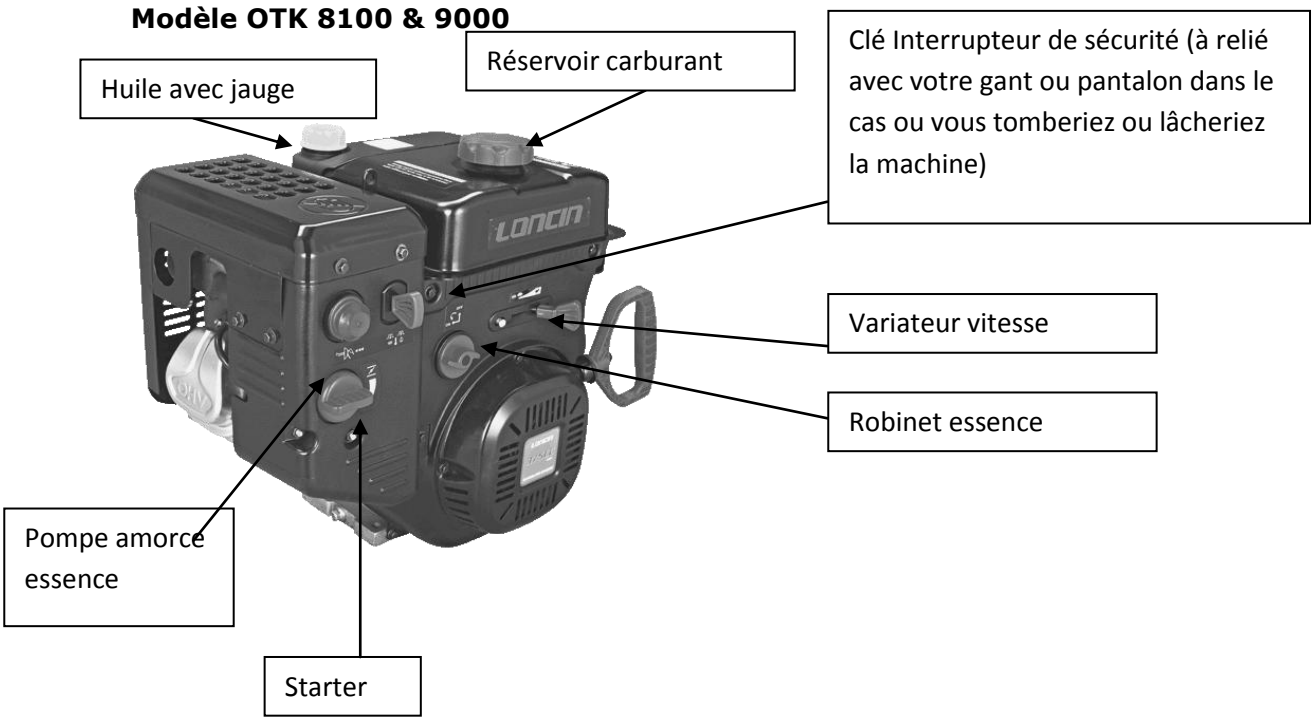

- Démarrez le moteur manuellement en utilisant la poignée, tirez la environ 10 à 15 cm (jusqu'à ce que vous sentiez une résistance), puis démarrez le moteur en tirant sur la poignée d'un coup sec. Si le moteur ne démarre pas, tirez à nouveau sur la poignée.

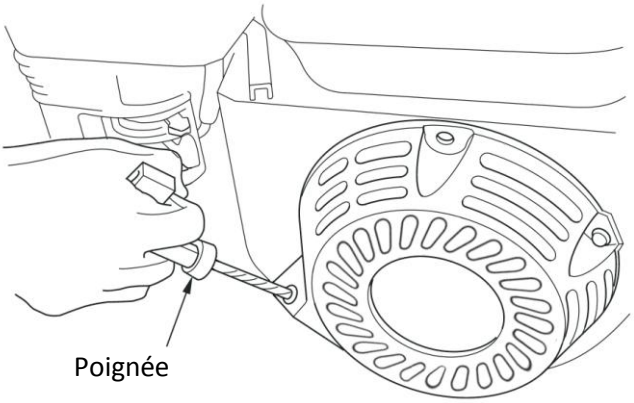

fig 13a

« Important » : Ne relâchez pas le câble de façon brutale mais ramenez-le lentement à sa place.

- Dans le cas d'un **démarrage électrique,** (comme le montre la figure 13b), mettez l'interrupteur sur la position ON, insérer la fiche d'alimentation male 230V 50hz dans le boitier femelle, appuyez sur le bouton démarrer (petit bouton rouge), et relâchez le bouton quand le moteur a démarré.

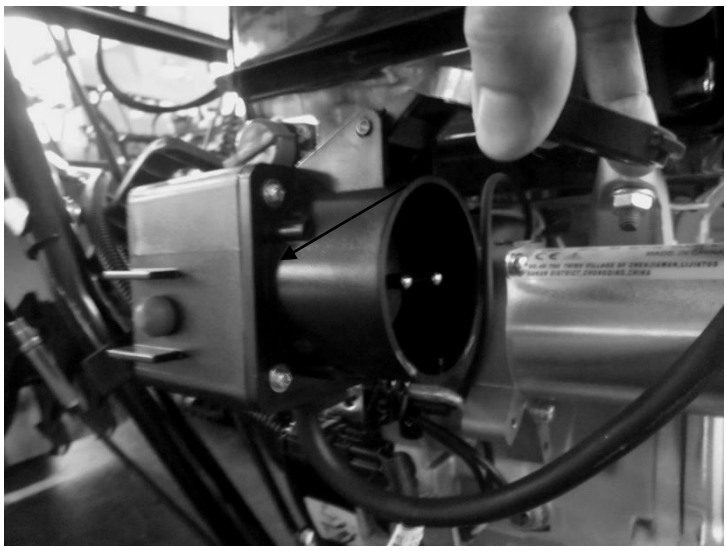
fig 13b

N’appuyez pas sur le bouton rouge d’amorçage pendant que l’appareil fonctionne !

- Lorsque le moteur est démarré, le faire fonctionner **au ralenti** pendant 1 à 3 minutes, si le moteur fonctionne normalement ouvrez les gaz pour faire fonctionner l’appareil.
- Enlever le starter après 1min si température inférieure à -5°C (30secondes sinon)
- Si le moteur s’étouffe couper le starter plut tot.

- Éteindre le moteur:
  - Tourner la clé ou l’interrupteur dans la position OFF pour éteindre le moteur à essence.

- Sélectionner la vitesse de déneigement (voir figure 14 pour OTK8100 & 9000, fig 23 plus haut pour OTK4000):
  - Déplacez le levier vers l'avant pour abaisser la goulotte vers le bas, et le déplacer vers l'arrière pour le soulever (OTK 8100 & 9000)

fig 14

- Actionner le levier de vitesse (voir figure 14):
  - « F1-6 » - marche avant, «6» indique alors la vitesse la plus rapide
  - « R1-2 » - marche arrière, « 2 » indique la vitesse maximale en marche arrière

- Utiliser les poignées gauche et droite:
    - La poignée de gauche est la poignée de commande pour la fraise
    -

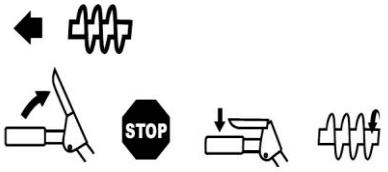

Poignée Gauche : turbine

- Lorsque la poignée est relâchée la fraise arrête de tourner
- Le système de déneigement s'arrête lorsque la poignée est relâchée
- La fraise tourne et évacue la neige lorsque la poignée est enfoncée
- La poignée droite est la poignée de commande pour le mécanisme de traction
- La machine s'arrête lorsque la poignée est relâchée

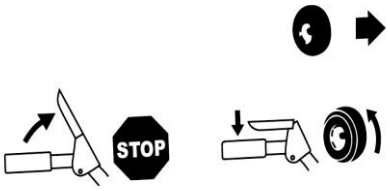

Poignée Droite : traction

- La machine est prête à se déplacer (en avant ou en arrière en fonction de la vitesse sélectionnée) lorsque la poignée est enfoncée à fond.

- Verrouillage de la poignée gauche / droite:
    - Les poignées de cette machine peuvent être verrouillées en appuyant sur la poignée droite, puis sur la poignée gauche.
    - La poignée gauche reste alors enfoncée sans que l'on n'exerce aucune pression. (Conduite à une main)

REMARQUE: Pour régler les changements de fonction, la poignée doit être enfoncé pour soulever l'extrémité avant de la machine du sol de sorte que la poignée de réglage de la fonction de décalage ne sera pas plié.

- Phare (voir la figure 15):

fig 15

- Quand la partie "-" de l'interrupteur est enfoncé, la lumière est allumée
- Lorsque la partie "O" du bouton est enfoncée, la lumière est éteinte
- Pour OTK4000, il suffit d'appuyer sur l'interrupteur sur la lampe.

- Poignée chauffante (voir figure 15): uniquement modèle OTK9000
    - Quand la partie "-" de l'interrupteur est enfoncé, le chauffage est enclenché
    - Lorsque la partie "O" du bouton est enfoncée, le chauffage n'est pas mis en route.

- Contrôle du sens d'évacuation de la neige :
    - La commande de contrôle du déflecteur / de la bouche d'éjection est située sur le panneau de la fraise à neige.
    - Pour changer la direction dans laquelle la neige est jetée, tournez la commande suit:
        - Tournez dans le sens des aiguilles d'une montre pour déneiger vers la droite.
        - Tournez dans le sens inverse des aiguilles d'une montre pour déneiger vers la gauche.

UTILISATION DE L'APPAREIL :

- Relâchez tous les embrayages et passer au point mort avant de démarrer le moteur.
- Laissez le moteur et la machine s'adapter à la température extérieure avant de commencer à déblayer la neige.
- Laissez le moteur refroidir pendant au moins deux minutes avant de **refaire le plein.**
- Arrêtez l'appareil est assurez vous que la fraise aie cessée de tourner avant de procéder à quelconques réglages, dégagements des pales, vérifications.
- Les leviers de commande doivent fonctionner facilement dans les deux sens et revenir automatiquement à la position débrayée lorsqu'ils sont relâchés.
- Ne jamais faire fonctionner un moteur à l'intérieur ou dans un endroit mal ventilé.
- Relâchée la commande de la vis sans fin lorsque l'appareil est en mode « transport ».
- Pour dégager le déflecteur/cheminé d'évacuation :
    - Arrêter le moteur
    - Attendre d'être sûr que les pales de la turbine se soient arrêtées de tourner.
    - Toujours utiliser l'outil de nettoyage et jamais vos mains.

COMMENT PROCEDER POUR DENEIGER :

- Utilisez la fraise à neige dès que possible **après les chutes de neige**, avant que la neige ne gèle et que la sous-couche soit verglacée – Si possible déblayer la neige en fonction du vent.
- Commencez par déneiger un côté de la voie et procéder par des allers-retours en veillant à ce que les traces laissées aux endroits déblayés se chevauchent un peu.

- Ne surchargez pas votre appareil de travail, procédez par étape de façon à ce que le déneigement s'opère efficacement en opérant de petits allers-retours.
- Avancer lentement avec précaution de manière à bien dégager la neige du sol, en particulier lorsque vous changez de direction.
- Lorsque vous travaillez sur une zone pentue (déclivité max 20°) déblayez la neige en suivant la pente (pas en travers)
- Il vous est possible de changer la direction d'éjection de la neige même lorsque la machine est en route, pour cela utilisez la manivelle dans un sens ou dans l'autre.
- Si la cheminée est obstruée par la neige, arrêtez le moteur et attendez que la lame ne tourne plus puis débouchez l'appareil avec l'outil prévu à cet effet situé sur le dessus du godet.

VI – Entretien et rangement

ENTRETIEN :

- Ne tentez pas de réparer la machine, sauf si vous avez les outils adéquats, et des instructions pour le démontage et la réparation de la machine données par le fabricant et son revendeur.
- Toute modification du réglage du régulateur peut conduire à un emballement du moteur et l'amener à fonctionner à des vitesses dangereuses. Ne jamais modifier les réglages d'usine du régulateur du moteur.
- Vérifiez l'état de cisaillement des boulons et autres pièces fréquemment utilisées pour une bonne étanchéité et être sûr que le matériel est en bon état de marche.
- Ne modifiez jamais les dispositifs de sécurité. Vérifiez régulièrement leur bon fonctionnement. Reportez-vous aux sections de maintenance et de réglage de ce manuel.
- Avant de nettoyer, réparer ou inspecter la machine débrayer tous les leviers de commande et arrêter le moteur. Attendez que la tarière / turbine à l'arrêt complet. Débranchez le fil de la bougie et la terre contre le moteur pour empêcher tout démarrage involontaire.

- Vérifiez les boulons et les vis sont bien serrées à intervalles réguliers pour maintenir la machine en bon état de marche.

- Ne changez pas le réglage du régulateur du moteur ou de la vitesse de rotation du moteur.

- Les lames et les patins de la fraise à neige sont soumis à l'usure et les dommages. Pour votre protection de sécurité, vérifiez souvent avant chaque utilisation les composants et les remplacer par des équipements d'origine du fabricant (OEM) seulement. "L'utilisation de pièces qui ne répondent pas aux spécifications de l'équipement d'origine peut conduire à la mauvaise exécution et compromettre la sécurité !"

- Vérifiez les commandes périodiquement afin de vérifier qu'ils s'engagent section dans ce manuel d'utilisation pour obtenir des instructions.

- Nettoyer ou remplacer les étiquettes d'instruction sur l'appareil si nécessaire.

- Respectez les lois et règlements d'élimination appropriés pour le gaz, le pétrole, etc pour protéger l'environnement.

- Avant le stockage, exécutez la machine quelques minutes pour déblayer la neige de la machine et l'empêcher de geler

de la tarière / turbine.

- Ne rangez jamais la machine ou de réservoir de carburant à l'intérieur où il ya une flamme, une étincelle ou d'un pilote
  la lumière comme un chauffe-eau, four, sèche-linge, etc

- Si vous avez besoin de changer les courroies, s'il vous plaît contacter le distributeur ou un agent local. Ne les modifiez pas vous-même

Réglage carburateur

Les moteurs sont configurés pour fonctionner à une altitude de 1500m.

Si vous utiliser votre machine plus haut, sachez qu'il y a une perte de puissance de l'ordre de 3.5% tous les 300m.

Si vous utilisez votre machine régulièrement bien en dessous des 1500M, ou bien en dessus, pour ne pas endommager votre moteur qui reste de consommer plus et chauffer, régler le ratio air/essence sur le carburateur. Plus vous montez, plus le mélange doit être pauvre. Visser la vis laiton avec ressort pour le mélange air/essence situé sur la gauche du carburateur

Pour régler le ralenti (1800trs/mn =-150trs), ajuster la vitesse (noir plastique) grace à la vis située au dessus du carburateur

Filtre à air

- Nettoyez le filtre à air avant chaque utilisation, et remplacez-le si nécessaire.
- Desserrer la vis du couvercle de filtre à air (Fig. 24) et retirer le couvercle (Fig. 25).
- Desserrez la vis sur l'élément filtrant (Fig. 26) et l'enlever (Fig. 27).
- N'utilisez pas de produits nettoyants abrasifs ou essence pour nettoyer l'élément.
- Nettoyer l'élément en le tapant sur une surface plane.
- Le montage s'effectue dans l'ordre inverse.

Bougie d'allumage

Contrôler la bougie de saleté et la crasse après 10 heures de fonctionnement et si nécessaire le nettoyer avec une brosse à fils de cuivre. Par la suite, controler l'état de la bougie toutes les 50 heures de fonctionnement.

- Retirez le couvercle de la bougie (Fig. 28).
- Retirer la bougie (Fig. 29) avec la clé à bougie fournie.
  - Le montage s'effectue dans l'ordre inverse.

Changer l'huile et vérifier le niveau d'huile (avant d'utiliser la machine)

Changer l'huile moteur tous les ans avant le début de l'hiver (en plus de l'information contenue dans le manuel d'entretien essence) lorsque le moteur est chaud.
Après les 20 premières heures d'utilisation, changez l'huile moteur. L'huile devra ensuite être changée toutes les 60 heures d'utilisation.

- Pour remplacer l'huile moteur, la culasse doit être desserrée pour évacuer le résidus d'huile.
- Rajoutez environ 1,1L (0,6L pour le moteur 6,5HP) d'huile spéciale grand froid et anti-gel (huile synthétique type 5W-30 ou 5W-40)

• Utilisez l'huile moteur spécifique.
• Ouvrir le bouchon de remplissage d'huile (fig. 30 / pos C pour OTK4000, par le dessus couvercle jaune pour OTK8100 & 9000)
• Ouvrez le bouchon de vidange (Fig. 30 / Point B). incliner la machine pour faire sortir l'huile usagée. Vidanger l'huile moteur chaude dans un récipient adéquat.
• Fermer le bouchon de vidange d'huile à nouveau lorsque l'huile usagée s'est écoulée.
• Ajouter l'huile moteur jusqu'au repère supérieur de la jauge d'huile (env. 0,6 litres). Utiliser l'entonnoir et le tuyau de remplissage à cet effet.
• Ne vissez pas la jauge pour vérifier le niveau d'huile, il suffit d'insérer jusqu'à le fil.
• Éliminer l'huile usée correctement. Renseigner vous auprès de centre de tri ou de votre revendeur.

MAINTENANCE :

- Ne procédez pas au changement des courroies vous-même mais adressez vous à un professionnel.
- La graisse restant à l'intérieur du boîtier de transmission de la vis sans fin doit être remplacée avant chaque saison.

STOCKAGE :

- Arrêter la fraise à neige, retirez les clés.
- Laissez l'appareil se refroidir et nettoyer le avant de le ranger ou de le transporter. Veillez à bien fixer l'appareil lors de son transport.
- Inspectez soigneusement la fraise à neige pour identifier d'éventuelles pièces usées, desserrées ou endommagées. Vérifiez les connections et les vis et les resserrer si nécessaire.
- Stockez l'appareil, arrêté, dans un **endroit sec** à l'abri, tenir hors de portée des enfants pour éviter toute utilisation non autorisée ou non surveillée.
- Ne jamais entreposer la machine avec du carburant dans le réservoir de carburant à l'intérieur d'un bâtiment où les sources d'inflammation tels que chauffe-eau, radiateurs, ou des sèches linges. Laisser le moteur refroidir avant de ranger dans un endroit clos.
- Vidanger le réservoir d'essence et le carburateur (faite tourner le moteur robinet d'essence fermé).
- Avant une longue période de stockage, vous pouvez appliquer un lubrifiant pour garantir le bon fonctionnement de pièces rotatives l'hiver suivant.

VII – RECHERCHE ET SUPPRESSION DES PANNES

Avant de contacter votre revendeur, vérifiez les points suivants pour déterminer et solutionner les causes de pannes

ANOMALIE	CAUSE	INTERVENTION
L'appareil ne démarre pas	Le moteur est noyé	Redémarrer l'appareil en fermant l'arrivée d'essence
	Il y a de l'eau dans le carburant ou le carburant est trop vieux	Vidanger le réservoir est remplissez avec du carburant neuf
	Autre	Vérifiez que vous avez respecté les étapes du manuel de l'utilisateur pour démarrer votre appareil
Le moteur démarre difficilement ou fonctionne mal	La bougie est défectueuse	Nettoyer ou emplacez la bougie
	Le moteur est mal réglé	En fonction de la qualité du carburant, du froid et de l'altitude, reportez vous aux précédents chapitres pour optimiser le fonctionnement
	Le filtre à air est obstrué	Nettoyer la ventilation et le filtre le cas échéant au savon avant de la faire sécher complètement
La fraise ne tourne pas	Un corps étranger bloque la fraise	Dégager la fraise
	Les boulons de cisaillement sont cassés	Remplacer les boulons cassés par d'autres boulons de cisaillements
	La courroie dérappe	Ajuster la tension de la courroie
	La courroie est cassée	Remplacer la courroie
La fraise ne s'arrête pas lorsque la commande est relâchée	Le câble est trop relâché	Réajustez la tension câble
L'appareil vire dans un sens	La pression des pneus n'est pas égale	Vérifiez la pression des pneus (max inscrit sur le pneu)
	Il n'y a qu'une roue motrice	Vérifiez les freins des roues
	Le racleur n'est pas bien ajusté	Ajustez la hauteur des sabots du racleur

VIII – GARANTIE

- Cet appareil à été conçu pour une utilisation domestique non professionnelle, tout autre utilisation sera reconnue non conforme à l'usage prévu et entraîne la perte de la garantie, le fabricant décline pour sa part toute responsabilité.
- Ce produit est garanti conformément aux réglementations légales pour une période de **12 mois** effective à compter de la date d'achat par le premier utilisateur.
- Cette garantie couvre toutes les défaillances matérielles ou de fabrication, elle n'inclut pas :
    - Les défauts dus à l'usure normale des pièces, telles que les roulements, les goujons de securité, les câbles, les fiches ou les accessoires.
    - Les dommages ou les défauts résultant d'une utilisation excessive, d'accidents ou de modification, ni les coûts de transport aller.
- Nous nous réservons le droits de rejeter toute réclamation dans les cas où l'achat ne peut être vérifié ou lorsqu'il est évident que le produit n'a pas été correctement entretenu.
- Votre ticket d'achat doit être conservé comme preuve de date d'achat. Votre outil non démonté doit être renvoyé à votre revendeur dans un état de propreté acceptable, dans son emballage d'origine (le cas échéant), accompagné de votre preuve d'achat.

IX – ENVIRONNEMENT

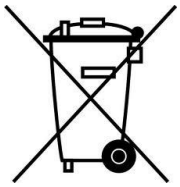

Si, après un certain temps, vous décidez de remplacez votre machine, ne vous en débarrassez pas avec les ordures ménagères mais destinez-la à un traitement respectueux de l'environnement. Ces déchets ne peuvent être traités de la même manière que les ordures ménagères. Adressez vous aux autorités locales compétentes ou a un revendeur agréé pour vous renseigner à propos des procédés de collecte et de traitement.

DECLARATION CE DE CONFORMITE

Le mandataire établi dans la communauté
MECAFER
112, Chemin de la forêt aux martins
26000 Valence

Certifie que les produits neufs mentionnés ci-dessous :

- Réf. SNOW THOWER 480400 / ZLST651Q-E
- Réf. SNOW THOWER 480810 / STG1101QE-2
- Réf. SNOW THOWER 480900 / ZLST1376

sont conformes aux dispositions des Directives :

Machine 2006/42/CE, Emissions combustions 97/68/CE (amendé par 2002/88/CE), Niveau sonore 2000/14/CE (amendé par 2005/88/CE), CEM 2004/108/CE

Suivant les Normes harmonisées :

EN 1679-1 :1998
EN ISO 14982 : 2009
EN 12100-1/A1 :2009
EN 12100-2/A1 :2009
EN 55012-17
EN 61000-6-1 : 2007
EN 61000-4-2 : 2008
EN 61000-4-3 : 2006

A Valence,

Le 5 Septembre 2012

Mr Didier Courbon
Président Directeur Général

Importé par Mecafer

112 Chemin de la foret aux martins

26906 VALENCE

France

MADE IN P.R.C