POWER MONSTER	425280	36LV504AUO319
VUE ECLATEE SAV		

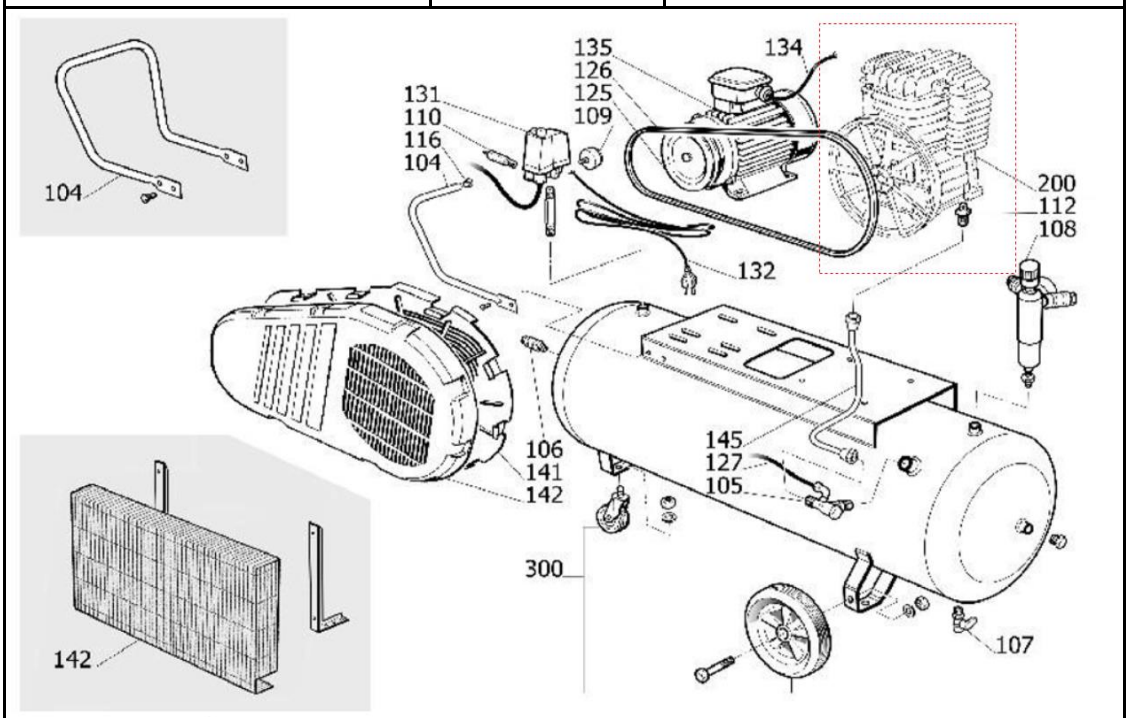

N°	DESIGNATION	QTE	REFERENCES	DISPONIBILITES
104	POIGNEE		9083812	0
105	CLAPET ANTI-RETOUR 1/2M		9048003	OUI
106	RACCORD UNIVERSEL1/2M		9047020	OUI
107	ROBINET PURGE CONDESTATS		9047051	OUI
108	REDUCTEUR PRESSION		9051087	OUI
109	MANOMENTRE		9052802	0
110	SOUPAPE DE SURETE		9049165	0
112	MAMELON		9053914	0
125	POULIE D=130 D=24		9076003	OUI
126	COURROIE A56 NBV3800		9075021	OUI
127	RILSAN 4X6 NERO		9270046	NON
131	PRESSOSTAT COMPLET		4100688	0
132	CABLE ALIMENTATION		4100180	0
135	MOTEUR 3HP MONO MEC 90		84505CA	OUI
141	CONVEYOR		833330D	OUI
142	PROTEGE VOLANT EXTER B27CR		833310D	OUI
145	TUYAU DE REFOULEMENT		9046958	0
200	BLOC		370000B	OUI
300	KIT ROUES/PIEDS		9420726	0

NB : dernière version commercialisée. Si votre produit est différent, veuillez nous contacter pour obtenir la vue éclatee du modèle précedent

POWER MONSTER	425280	B3800B
VUE ECLATEE SAV		

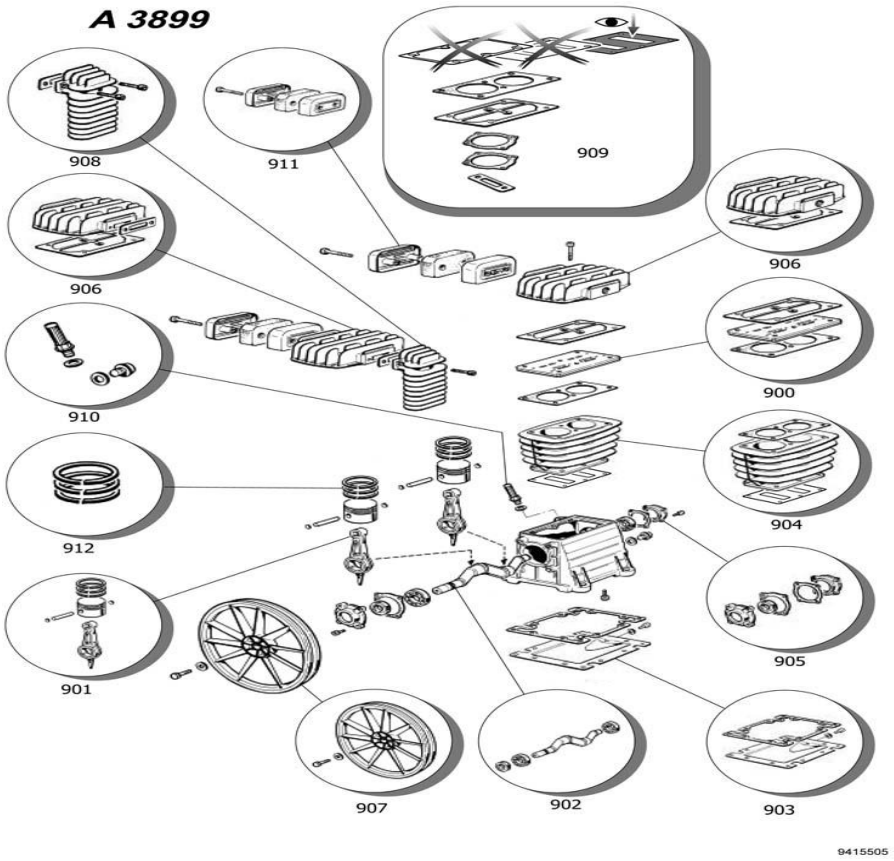

N°	DESIGNATION	QTE	REFERENCES	DISPONIBILITES
900	KIT PLAQUE CLAPET B3800/B280I		9428001	OUI
901	KIT BIELLE		3610100	NON
905	VOYANT D'HUILE B2800		9022001	OUI
906	KIT CULASSE B2800/B2800I/B3800		9428061	OUI
906	KIT CULASSE B2800/B2800I/B3800		9428060	OUI
907	VOLANT B3800B		3600100	OUI
907	VOLANT		2000101	NON
908	COLLECTEUR B3800B		3670100	OUI
909	KIT JOINT B3800 3800B B2800		9428090	OUI
910	BOUCHON REMPLISSAGE B2800		9024003	OUI
911	FILTRE A AIR B3000		2281000	OUI
912	PISTON 60 AXE 15		1421100	OUI
	GROUPE COMPRESSEUR B3800B		360000B	OUI

NB : dernière version commercialisée. Si votre produit est différent, veuillez nous contacter pour obtenir la vue éclatee du modèle précedent