POWER MONSTER	425200	36HV504AUO0317
VUE ECLATEE SAV		

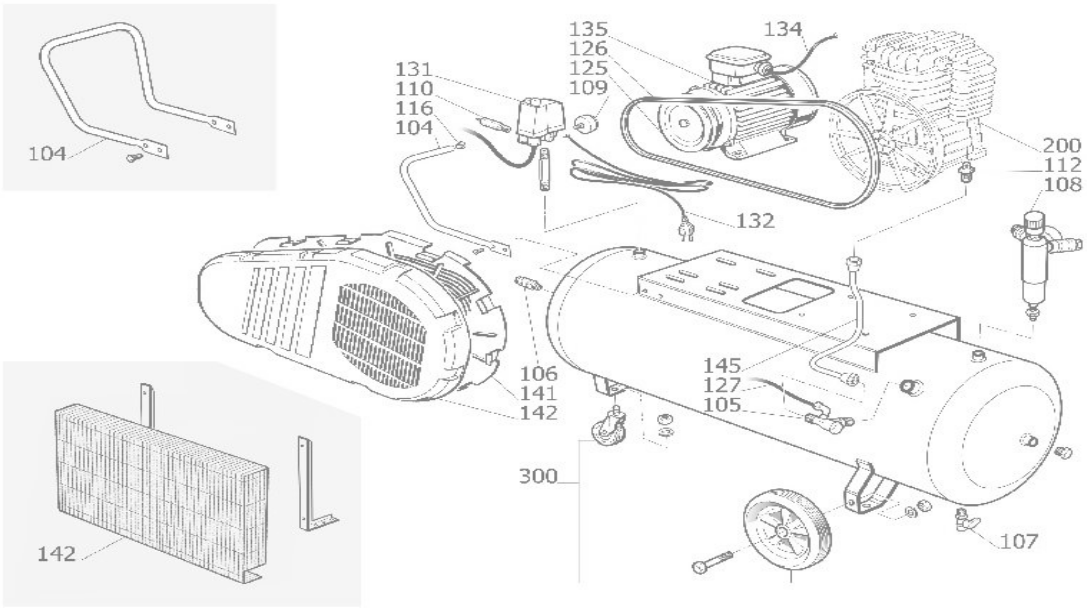

N°	DESIGNATION	QTE	REFERENCES	DISPONIBILITES
102	KIT ROUES REP 102-103	1	9420726	NON
104	POIGNÉE	1	9083811	NON
105	CLAPET ANTI-RETOUR 1/2M	1	9048003	OUI
106	RACCORD UNIVERSEL1/2M	1	9047020	OUI
107	VIS DE PURGE 3/8	1	9047051	OUI
108	REDUCTEUR DE PRESSION 1/2 2R UNIVERSELLE 1/4	1	9051087	OUI
109	MANOMÈTRE 50 POST. 1/4	1	9052056	OUI
110	SOUPAPE SECURITE 3/8 TA 11	1	9049063	OUI
112	RACCORD 1" 1/2"C	1	9053914	NON
125	POULIE D=130 D=24	1	9076003	OUI
126	COURROIE A56 NBV3800	1	9075021	OUI
131	ENSEMBLE PRÉSSOSTAT	1	9063084	OUI
135	MOTEUR 3HP MONO CHINE	1	9412918	OUI
141	PROTEGE VOLANT INTER B27CR	1	833330D	OUI
142	PROTEGE VOLANT EXTER B27CR	1	833310D	OUI
145	TUYAUTERIE DE REFOULEMENT	1	9046958	0
200	TÊTE DE COMPRESSION	1	360000B	OUI

NB : dernière version commercialisée. Si votre produit est différent, veuillez nous contacter pour obtenir la vue éclatee du modèle précedent

POWER MONSTER	360000B	B3800B
VUE ECLATEE SAV		

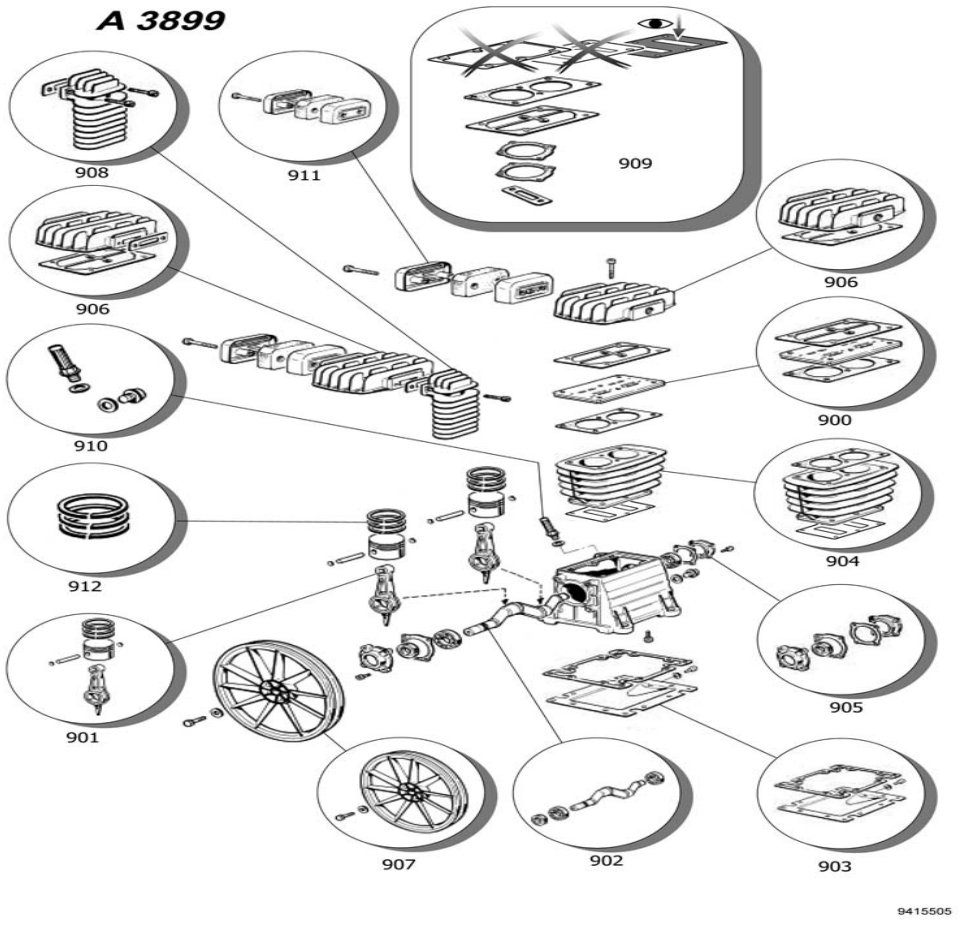

N°	DESIGNATION	QTE	REFERENCES	DISPONIBILITES
906	KIT CULASSE B2800/B2800I/B3800		9428061	OUI
900	KIT PLAQUE CLAPET B3800/B280I		9428001	OUI
901	KIT BIELLE		3610100	NON
912	PISTON 60 AXE 15		1421100	OUI
911	FILTRE A AIR B3000		2281000	OUI
908	COLLECTEUR B3800B		3670100	OUI
907	VOLANT B3800B		3600100	OUI
905	VOYANT D'HUILE B2800		9022001	OUI
910	BOUCHON REMPLISSAGE B2800		9024003	OUI
909	KIT JOINT B3800 3800B B2800		9428090	OUI
	GROUPE COMPRESSEUR B3800B		360000B	OUI

NB : dernière version commercialisée. Si votre produit est différent, veuillez nous contacter pour obtenir la vue éclatee du modèle précedent