MECAFER	425192	8119730AUO043
VUE ECLATEE SAV		

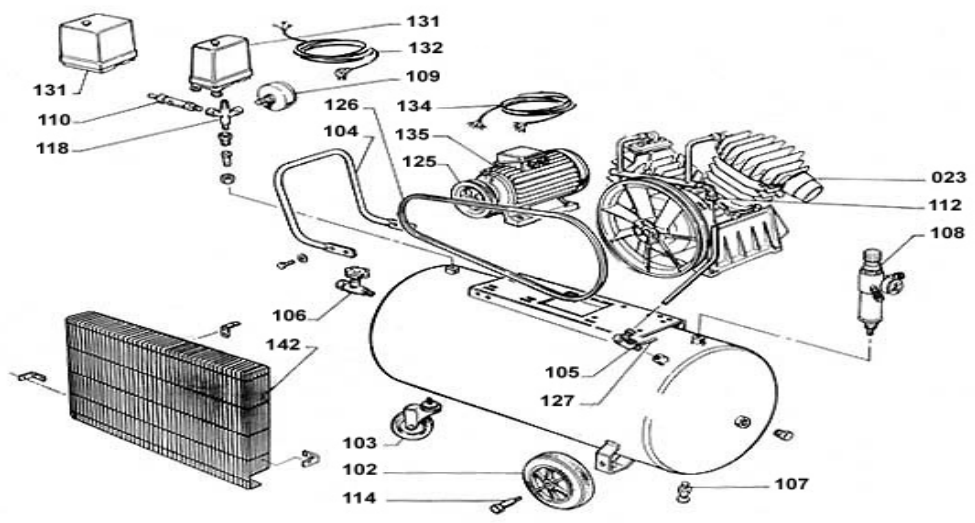

N°	DESIGNATION	QTE	REFERENCES	DISPONIBILITES
102	ROUE GONFLABLE 3.00	2	9042013	OUI
103	ROUE PIVOTANTE D100 H=122.5	1	9044013	OUI
104	POIGNÉE	1	9083800	NON
105	CLAPET DE RETENUE	1	D078001	NON
106	RACCORD UNIVERSEL1/2M	1	9047020	OUI
107	ROBINET PURGE 3/8	1	9053063	OUI
108	RÉDUCTEUR DE PRESSION 1/4"	1	9051114	OUI
109	MANOMÈTRE 50 POST. 1/4	1	9052056	OUI
110	SOUPAPE SECURITE 3/8 TA 11	1	9049063	OUI
114	AXE DE ROUE GONFLABLE	2	9402179	OUI
125	POULIE D=90 D=24	1	9076040	OUI
126	COURROIE	1	9075022	OUI
127	TUYAU RILSAN DIAMTERE 6MM	1	9270006	OUI
131	PRÉSSOSTAT 4 VOIES 3/8 M	1	9063084	OUI
135	MOTEUR HP 3 M V230 HZ	1	9412918	OUI
142	PROTÈGE COURROIE	1	834100F	NON
145	TUYAUTERIE 150 V FONTE	1	9043143	OUI

NB : dernière version commercialisée. Si votre produit est différent, veuillez nous contacter pour obtenir la vue éclatee du modèle précedent

MECAFER	425316	VCF 3HP
VUE ECLATEE SAV		

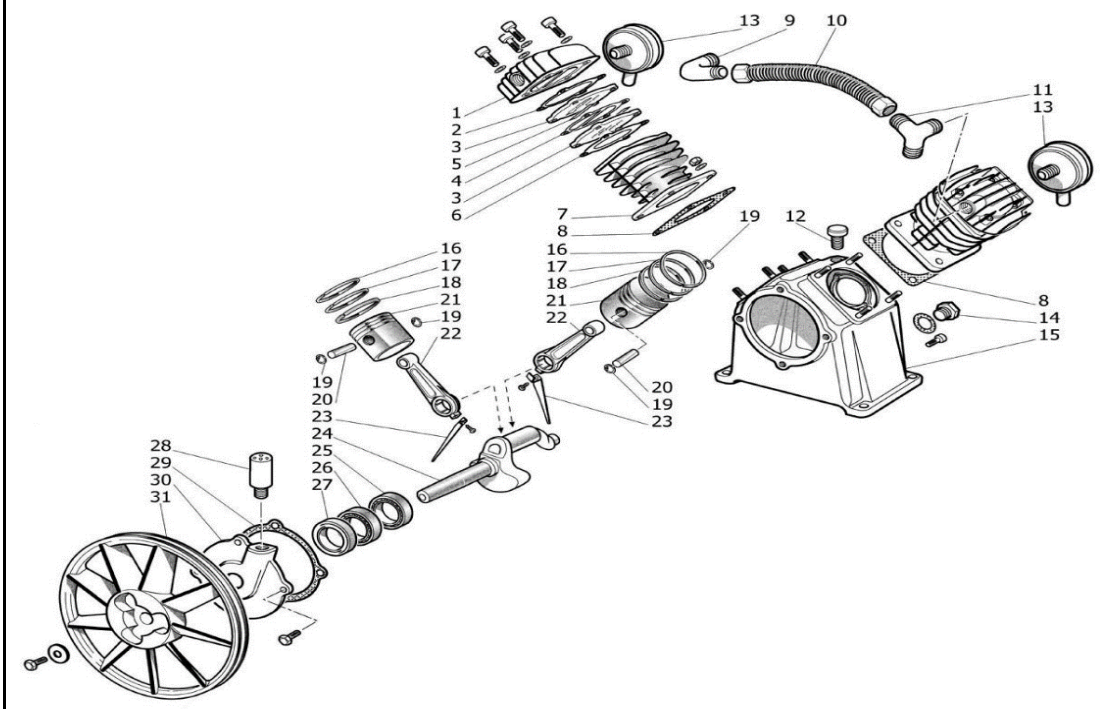

N°	DESIGNATION	QTE	REFERENCES	DISPONIBILITES
1	CULASSE TETE VCF		9606073	OUI
2	JOINT DE CULASSE VCF		9606074	OUI
3	PLAQUE CLAPET VCF		9606075	OUI
4	JOINT ENTRE PLAQUE		9606076	OUI
5	LAMELLE CLAPET VCF		9606077	OUI
6	JOINT DE CYLINDRE VCF		9606078	OUI
7	CYLINDRE		9606079	NON
8	JOINT CYLINDRE CARTER VCF		9606080	OUI
9	RACCORD COUDE VCF		9606081	OUI
10	TUYAUTERIE ENTRE CULASSE VCF		9606082	OUI
11	RACCORD 3 VOIES		9606083	OUI
12	BOUCHON D'HUILE VCF		9606085	OUI
13	FILTRE A AIR VCF		9606084	OUI
14	BOUCHON DE VIDANGE VCF		9606086	OUI
15	CARTER		9606087	NON
16	SEGMENT VCF		9606088	OUI
17	SEGMENT VCF		9606089	OUI
18	SEGMENT RACLEUR		9606090	OUI
21	PISTON		9606091	OUI
22	BIELLE		9606094	OUI
28	BOUCHON RENIFLARD		9606101	OUI
	GROUPE COMPRESSEUR		9415216	OUI

NB : dernière version commercialisée. Si votre produit est différent, veuillez nous contacter pour obtenir la vue éclatee du modèle précedent